2027년 신트리도서관
갤러리「사계」전시 공모 공고

인천광역시교육청신트리도서관에서는 인천시민에게 다양하고 수준 높은 전시 관람을 통한 문화 향유 기회를 확대하고, 지역사회 문화예술분야 작가 및 단체의 작품활동 활성화에 기여하기 위하여 다채롭고 특색있는 전시 프로그램을 운영하고자 다음과 같이 공고합니다.

2026년 11월 27일

인천광역시교육청신트리도서관장

Ⅰ 전시 개요

- 공모기간: 2026. 12. 1.(화) ~ 12. 31.(목)
- 전시기간: 연중, 장르·내용별 1개월 내외 전시
- 전시시간: 전시기간 중 06시~22시(도서관 운영시간과 동일)
- 전시장소: 인천광역시교육청신트리도서관 갤러리「사계」(1층)
- 운영횟수: 매월

  ※ 전시일정은 기관 일정 및 기타 사정에 의해 변경될 수 있음

Ⅱ 응모 자격

구 분		선정 기준(응모 자격) ※최근 1년 이내 동일 전시는 배제될 수 있음
① 중견작가	개인	· 전시 공모 공고일 기준으로 개인전 및 단체전 5회 이상의 경력, 10년 이상 작품 활동을 한 개인이나 단체 · 전시 공모 공고일 기준으로 시·도 단위 또는 전국 단위 규모의 대회에서 2회 이상 입상한 개인이나 단체
	단체	
② 신진작가	개인	· 인천 출신(초·중·고·대)이거나 인천에 연고를 둔 개인이나 단체 · 개인전 및 단체전의 경력이 5회 미만인 개인이나 단체
	단체	
③ 교직원, 학생		· 인천 관내 유·초·중·고·대학교(원) 교직원 및 재학생
④ 학습동아리·수강생, 마을교육공동체 동아리		· 신트리도서관의 학습동아리, 수강생 및 마을교육공동체 동아리 등

Ⅲ 지원내용

- 시설: 갤러리 대여(조명, 도서관 보유 물품 등)
- 홍보: 전시 관련 보도자료 작성 및 배포 지원

Ⅳ 접수기간 및 방법

1. **접수기간**: 2026. 12. 1.(화) ~ 2026. 12. 22.(화)
2. **제출서류**: [붙임] 공모 신청서
3. **접수방법 및 문의**

가. 온라인접수: 이메일(shintreemaeul@ice.go.kr) 제출

나. 문의: 마을교육지원과 김소연 주무관(☎032-363-5045)

4. **신청 시 유의사항**

가. 신청 시 전시 기간은 추진 일정에 제시된 일정에 맞춰 신청
(신청 기간이 겹칠 경우 차후 협의를 통해 조정)

나. 지원 신청서 및 첨부자료의 내용이 부실하거나 제출 자료가 충분하지 않을 경우, 심의 대상에서 제외 가능(모든 항목에 자세히 기재 요망)

다. 서류의 기재사항이 사실과 다르게 허위 · 과장으로 판명되었을 경우, 심의 대상에서 제외

라. 공모 선정 후 신트리도서관 운영 사정에 의해 공연 및 전시가 변경 또는 취소될 수 있음

Ⅴ 추진일정

구분	추진내용		추진일정
2027년 전시 공모	공고 및 접수	공모 공고	2026. 11. 27.(금)
		신청서 접수	2026. 12. 1.(화)~ 2026. 12. 31.(목)
	선정	서류 심사 및 내부 협의	2027. 1. 4.(월) ~ 1. 12.(화)
	결과발표	홈페이지 게시, 선정자 개별 유선 안내	2027년 1. 13.(수)

<2027년 인천광역시교육청신트리도서관 공모전시 일정>

연번	전 시 기 간	전시일수
1	2월 1일(월) - 2월 26일(금)	26일
2	3월 2일(화) - 3월 26일(금)	25일
3	3월 29일(월) - 4월 23일(금)	26일
4	4월 26일(월) - 5월 21일(금)	26일
5	5월 24일(월) - 6월 25일(금)	33일
6	6월 28일(월) - 7월 23일(금)	26일
7	7월 26일(월) - 8월 27일(금)	33일
8	8월 30일(월) - 9월 24일(금)	26일
9	9월 27일(월) - 10월 22일(금)	26일
10	10월 25일(월) - 11월 26일(금)	33일
11	11월 29일(월) - 12월 24일(금)	26일
12	12월 28일(화) - 2028년 1월 21일(금)	25일
계	**총 12회**	**331일**

※ 전시일정은 기관 일정 및 기타 사정에 의해 변경될 수 있음

Ⅵ 전시 운영 유의사항

1. 전시작품의 설치 및 철거는 전시자가 직접 진행하는 것을 원칙으로 하며, 세부 일정은 도서관과 협의하여 조정 가능
2. 갤러리 시설물 보호를 위해 전시작품은 설치된 와이어만 이용하여 설치하며, 벽면 타공 및 양면테이프 사용 금지
3. 원활하고 안전한 전시 운영을 위해 작품 설치 및 철거 시 관람객의 안전과 시설물 보호에 협조
4. 전시자의 고의 또는 과실로 전시작품 및 갤러리 시설물(벽면 등)이 훼손된 경우, 원상복구 또는 손해배상 책임은 전시자에게 있음
5. 전시의 홍보 및 기록을 위하여 전시작품 이미지를 사용할 수 있도록 저작권 사용 허가 필요

6. 전시기간 및 세부 일정은 선정 후 협의를 통해 확정하며, 도서관 운영 사정에 따라 변경될 수 있음
7. 전시 공모 후 선정되지 않은 기간에 대해서는 개별 신청을 받아 전시 가능 여부 검토

Ⅶ 갤러리 소개

○ 갤러리 사계 평면도

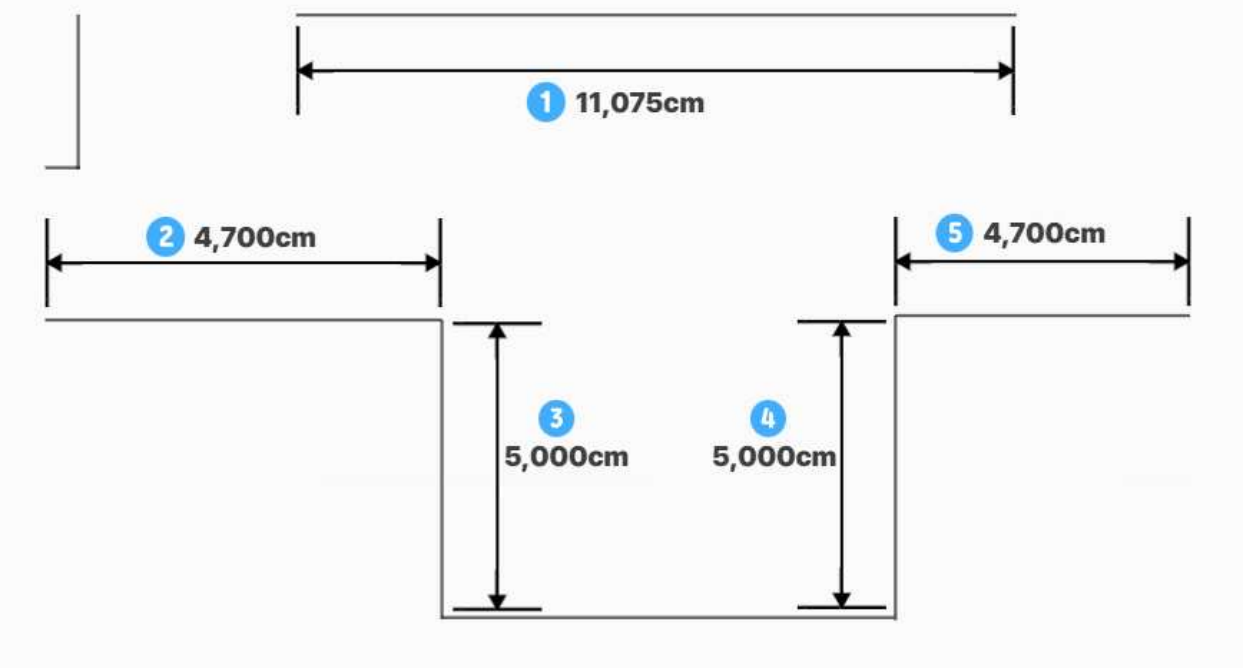





갤러리 「사계」